ロータリーエバポレーターオプション

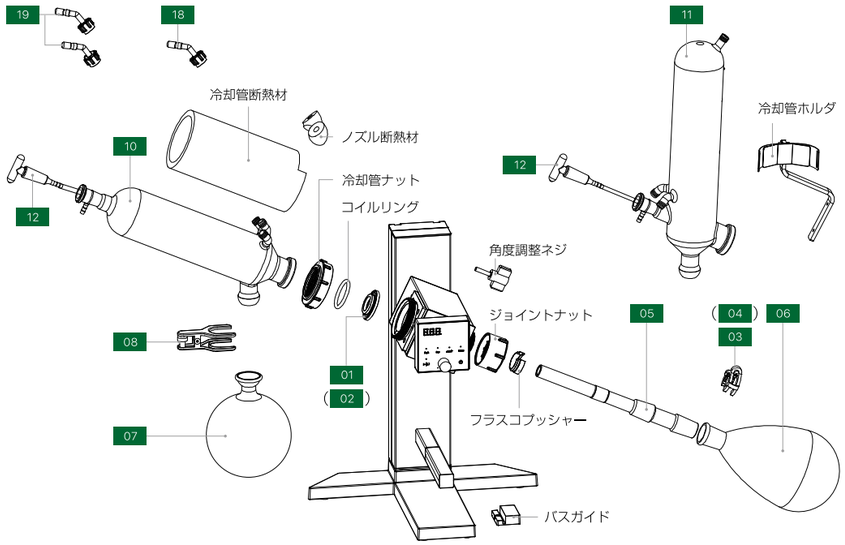

ロータリーエバポレーター構成部品とオプション

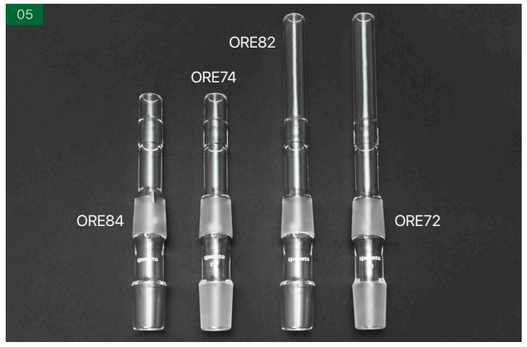

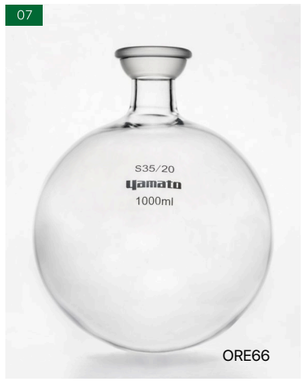

ガラスセットA標準付属品 A　ガラスセットB標準付属品 B

01 真空シール A B
ORE27<255740>
9,000 円（税抜）
材質：FKM（片面 PTFE）、2 個

02 PTFE 真空シール
ORE29<255741>
21,000 円（税抜）
材質：PTFE、耐薬品仕様、1 個

03 クリップ A B
ORE41<255747>
2,100 円（税抜）
材質：POM、$29、2 個

04 クリップ
ORE43<255748>
2,100 円（税抜）
材質：POM、$24、2 個

05 ロータリージョイント

用途	摺り	規格	型式	価格(税抜)	コード	
ガラスセット A（RG202A 用）	標準	$29/38　L284mm	ORE72	17,000 円	255720	A
		$24/40　L286mm	ORE76	17,000 円	255722	
	透明	$29/38　L284mm	ORE82	20,000 円	255724	
		$24/40　L286mm	ORE86	20,000 円	255726	
ガラスセット B（RG202B 用）	標準	$29/38　L208mm	ORE74	17,000 円	255721	B
		$24/40　L210mm	ORE78	17,000 円	255723	
	透明	$29/38　L208mm	ORE84	20,000 円	255725	
		$24/40　L210mm	ORE88	20,000 円	255727	

透明摺り：摺りの隙間に試料が入り込みにくく、清掃がしやすい仕様です。

06 蒸留フラスコ

規格	容量	型式	価格(税抜)	コード	
$29/38	100mL	ORE24	6,200 円	255701	
	200mL	ORE26	6,300 円	255702	
	300mL	ORE28	6,600 円	255703	
	500mL	ORE32	7,600 円	255704	
	1000mL	ORE34	8,500 円	255705	A B
	2000mL	ORE36	12,000 円	255706	
$24/40	100mL	ORE42	6,000 円	255708	
	200mL	ORE44	6,100 円	255709	
	300mL	ORE46	6,400 円	255710	
	500mL	ORE48	7,400 円	255711	
	1000mL	ORE52	8,300 円	255712	
	2000mL	ORE54	12,000 円	255713	

回転ブレの少ないタイプ

07 受フラスコ

容量	型式	価格(税抜)	コード	
100mL	ORE56	8,900 円	255714	
200mL	ORE58	8,900 円	255715	
300mL	ORE62	10,000 円	255716	
500mL	ORE64	10,000 円	255717	
1000mL	ORE66	10,000 円	255718	A B
2000mL	ORE68	19,000 円	255719	

S35/20 JIS 規格

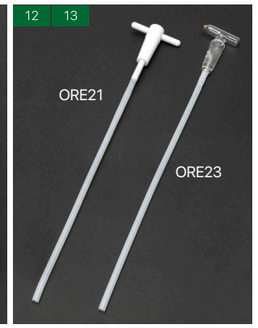

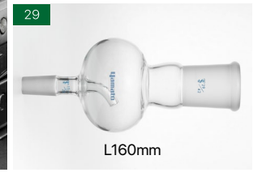

08 ボールジョイントクランプ A B
ORE45<255749>
2,600 円（税抜）
SUS 製、S35/20 JIS 規格用、1 個

09 ワンタッチコネクタ *1
ORE33<255743>
5,300 円（税抜）
GL14、外φ 10、2 個、循環断熱ホース（硬質）用

10 冷却管 A（横型） A
ORE47<255750>
56,000 円（税抜）
付属：冷却管断熱材、冷却管ナット、スプリング

11 冷却管 B（縦型） B
ORE49<255751>
68,000 円（税抜）
付属：冷却管断熱材、冷却管ナット、スプリング

12 試料導入コック（ガラス） A B
ORE23<255738> 14 + 16 のセット
8,500 円（税抜）［お得なセット価格］

13 試料導入コック（PTFE）
ORE21<255737> 15 + 16 のセット
14,000 円（税抜）［お得なセット価格］

14 コック（ガラス）
ORE19<255736>
7,100 円（税抜）
材質：ガラス、$19/38

15 コック（PTFE）
ORE17<255735>
13,000 円（税抜）
材質：PTFE、$19/38

16 試料導入チューブ
ORE25<255739>
1,700 円（税抜）
材質：PTFE
L520mm（冷却管 B の場合 L345mm にカット）

17 三方コック
ORG50<255363>
23,000 円（税抜）
運転中の受フラスコの切替に使用
S35/20 オスメス、L114mm

18 真空ノズル（灰色） A B
ORG80<255512>
2,600 円（税抜）
GL14、外φ 10、2 個

19 冷却ノズル（黒色） A B
ORE31<255742>
2,600 円（税抜）
外φ 10、2 個

20 中継コネクタ *1
ORE35<255744>
2,600 円（税抜）
外φ 10、1 個、循環断熱ホース（硬質）用

21 ノズルパッキン
OCF40<281494>
1,400 円（税抜）
シリコン、12 個、真空 / 冷却ノズル用

22 真空ホース
<255297>
13,200 円（税抜）
内φ 6 ×外φ 15 × 5m、1 本

23 循環断熱ホース（硬質） *1
OCF78<281475>
14,000 円（税抜）
内φ 6.5 ×外φ 10 × 2m（断熱材外径φ 22）、硬質（ポリウレタン）、2 本

24 循環断熱ホース（軟質）
OCF12<221581>
21,000 円（税抜）
内φ 9 ×外φ 13 × 2m（断熱材外径φ 28）、クランプ 4 個、エチレンプロピレン、2 本、冷却水用

25 循環断熱ホース（軟質）
OCF62<221599>
46,000 円（税抜）
内φ 9 ×外φ 14 × 2m（断熱材外径φ 30）、クランプ 4 個、シリコン、2 本、冷却水用

26 ラボジャッキ
ORE37<255745>
16,000 円（税抜）
150 × 150mm、高さ 75 ～ 245mm

27 ラボジャッキ
ORE39<255746>
19,000 円（税抜）
200 × 200mm、高さ 75 ～ 245mm

28 同径 / 異径ジョイント

規格（メス→オス）	型式	価格(税抜)	コード
$24/40 → $24/40　L105mm	ORE11	6,900 円	255732
$24/40 → $19/38　L103mm	ORE13	6,800 円	255733
$24/40 → $15/25　L90mm	ORE15	6,600 円	255734
$29/38 → $29/38　L106mm	ORE92	9,800 円	255728
$29/38 → $24/40　L108mm	ORE94	8,400 円	255729
$29/38 → $15/25　L93mm	ORE98	7,900 円	255731
$29/38 → $19/38　L106mm	ORE96	8,200 円	255730

29 トラップ球（丸型 100mL）

規格（メス→オス）	価格(税抜)	コード
$29/42 → $19/38　L173mm	10,400 円	RE200GT001
$29/42 → $29/42　L183mm	15,200 円	RE200GT002
$29/42 → $24/40　L173mm	16,000 円	RE200GT003
$29/42 → $15/25　L160mm	11,200 円	RE200GT004

＊1　23 循環断熱ホース（硬質）をご使用の場合、19 冷却ノズル（黒色）を 09 ワンタッチコネクタに変更してご使用ください。また、延長する場合は、20 中継コネクタが必要です。